ה ע ר ו ת

1. מקום זינת היחידות השונות מצוין בטבלת הציוד.
2. כל המידות לתעלות הן מידות נטו למעבר אויר.
3. מחיר המזגן כולל אינסטלצית חשמל, פקוד, פקוד חשמלי צנרת ניקוז שרשורית כולל התחברות אל צינור ניקוז מאסף כולל הנפת ציוד. הכל קומפלט.
4. מחיר כל יחידה כולל אספקה, התקנה, הפעלה אחריות ושרות לתקופה של 36 חודש.
5. מחיר קבוצת מעבים המורכבת ממספר מעבים כולל את קיט החיבור בין המעבים.
6. התחברות חשמלית בין מנוע מפוח השרותים לקופסת הפיקוד הכוללת משנה מהירות אלקטרוני ואל שקע קיים על גבי הקיר.
7. הזנות חשמל ניקוז ליחידות מיזוג אוויר פנימיות וכן מערך בסיסים למעבים מבטון באחריות המזמין.
8. קולטן קו ניקוז ליחידות מיזוג האוויר היורדים בקיר קוטרם לא יפחת מ- 50 מ"מ, ויחוברו למחסום ריח על קו נקודה רטובה.
9. צנרת ניקוז מזגנים תבוצע מ"גבריט" או לחלופין P.V.C. בהדבקה.
10. כל תריסי יניקת האוויר כוללים ווסת כמות.
11. תלית יחידות מיזוג אויר בפיקוח ובאישור מנהל הפרויקט.
12. יש לוודא כי כל מעברי תעלות צנרת וכבלי חשמל דרך קירות חיצוניים יאטמו בצורה מקצועית.
13. יחידות מיזוג אויר ,מפזרים, תריסי אויר, לוחיות הפעלה, ועיניות בתקרה ישולטו בהתאם למפרט הטכני המיוחד.
14. מפוחי אוורור שרותים, חדרי כביסה, מחסנים ומטבח יפעלו עם הדלקת התאורה במקום.
15. מיקום סופי ללוחיות הפעלה למזגנים בהנחיית מנהל הפרוייקט.
16. גובה יחידות קיריות רשום ליד כל יחידה בתוכנית
17. בדיקת מתקן הסנון, הכולל בדיקת אטימות המרחב המוגן, הפעלה, וויסות, בדיקת לוח חשמל חיוני כולל הגשת כל האישורים של פיקוד העורף לנציג המזמין. יש לבדוק את המערכות רק לאחר בדיקת אטימות מוחלטת של המרחב המוגן ע"י מעבדה מוסמכת.
18. פרט לוחית הפעלה ראה בתכנית 010, 020.
19. פרט מעבר צנרת גז מזגנים למרחב מוגן ראה בתוכנית 010, 020.
20. פרט מעבר צנרת לגג מופיע בתוכנית 030.
21. פרט תעלה לצנרת גז על הגג מופיע בתוכנית 030.
22. תכנית בסיסים על גג המבנה ראה תכנית 030.

VANE
TEMP
FAN SPEED
OPER MODE
LG
1
2
3
4
5

1 - צג לתצוגה
2 - הגדרת טמפרטורת חדר
3 - לחצן שינוי מהירות מפוח
4 - לחצן הדלקה וכיבוי
5 - בורר מצב עבודה

לוחית הפעלה לפיקוד להתקנה על קיר החדר. הלוחית בצבע לבן. הלוחית כוללת את הפונקציות הבאות: הדלקה, כיבוי, שינוי מהירות המפוח, שינוי מצב עבודה קרור חימום ואוורור שינוי כנפי הטיית זרימה, כולל כל החיווט וההתחברות אל יחידות הקצה הכל קומפלט.

פרט ניקוז מזגן קירי עילי

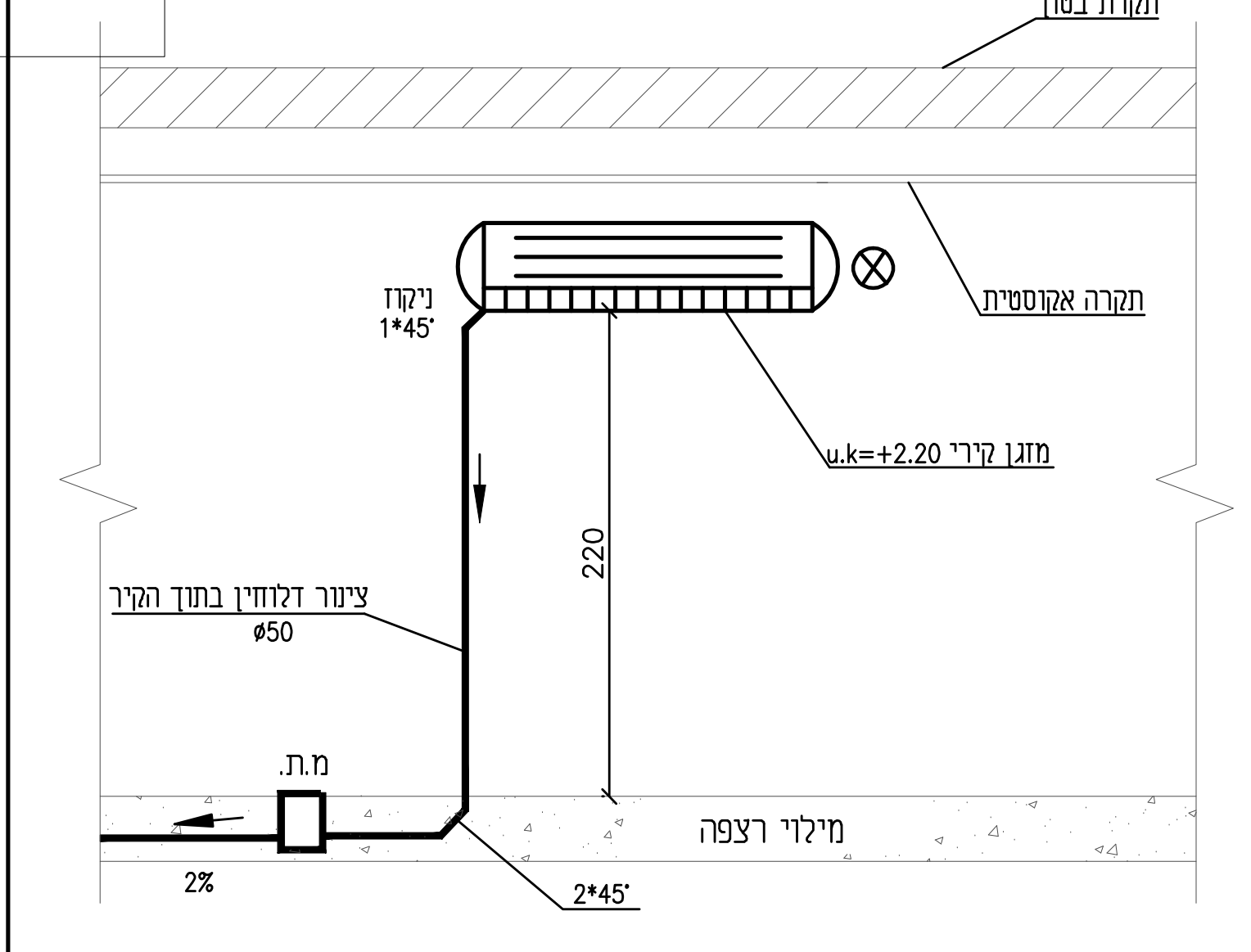

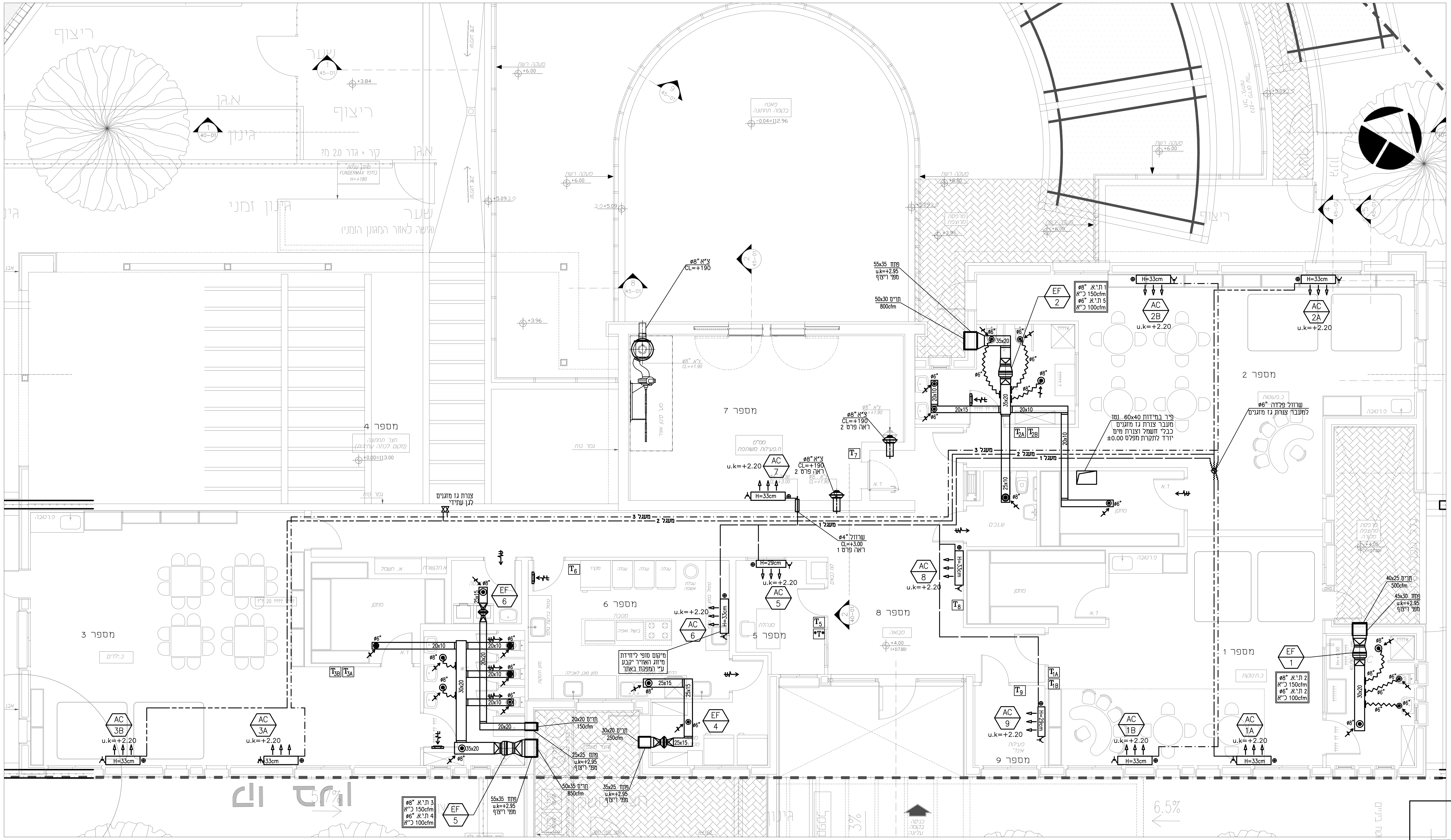

מ ק ר א

- יחידת מיזוג אוויר עילית
- ת.י.א - תריס יניקת אויר
- תעלת אספקת אויר צח שרשורית
- תריס שחרור אויר בדלת
- הגבהת הדלת ב -3 ס"מ
- T3 תרמוסטט חדר יבוצע בגובה 1.60 מ. כולל עינית בתקרה
- *T* בקר הפעלה ראשי להתקנה בחדר מנהלת
- ⊗ יציאת ניקוז מיחידת מיזוג אוויר
- נקודת חשמל ליחידת מיזוג אוויר
- ——— צנרת גז מזגנים - מעגל 1
- —---— צנרת גז מזגנים - מעגל 2
- —·—·— צנרת גז מזגנים - מעגל 3
- מפסק בטחון מוגן מים

ת פ ו צ ה

תאריך	מהדורה	אחר	יועץ בטיחות	יועץ פיתוח שטח	יועץ מעליות	יועץ חשמל	יועץ אינסטלציה	יועץ קונסטרוקציה	קבלן	אדריכל	מנהל הפרויקט	המזמין
29.07.2014	R					●	●	●		●	●	
05.08.2014	R											●
11.08.2014	R					●	●	●		●	●	
13.08.2014	R											●
08.09.2014	B										●	●

לתשומת לב יועץ האינסטלציה.

קולטן קו ניקוז ליחידות מיזוג האוויר היורדים בקיר קוטרם לא יפחת מ- 50 מ"מ.
כל קולטני ניקוז מיזוג האוויר יחוברו למחסום ריח על קו נקודה רטובה.

לתשומת לב יועץ החשמל.

יש לספק הזנה חשמלית נפרדת לכל מעבה לפי הרשום בטבלאות הציוד. באחריות קבלן החשמל.
כל כבל הזנה למעבה יסתיים במפסק ביטחון מוגן מים. באחריות קבלן החשמל.
חיבור חשמלי בין מפסק ביטחון ליחידת העיבוי באחריות קבלן מיזוג האוויר.
מפוחי אוורור שרותים, חדרי כביסה, מחסנים ומטבח יפעלו עם הדלקת התאורה במקום.

פרט 1 חדירת צנרת גז למרחב מוגן

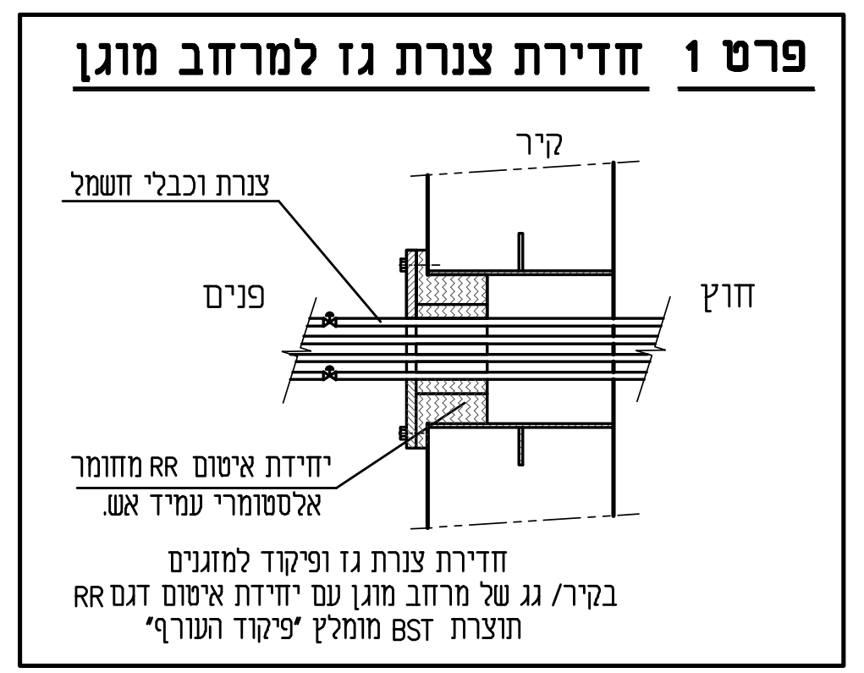

חדירת צנרת גז ופיקוד למזגנים בקיר/ גג של מרחב מוגן עם יחידת איטום דגם RR תוצרת BST מומלץ "פיקוד העורף"

פרט 2

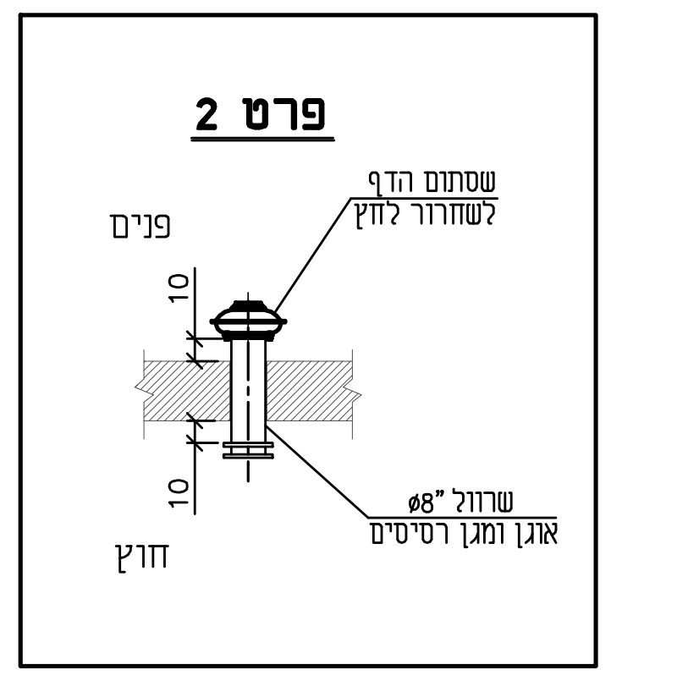

פרט עקרוני לעבוד פתח בקיר למעבר תעלה

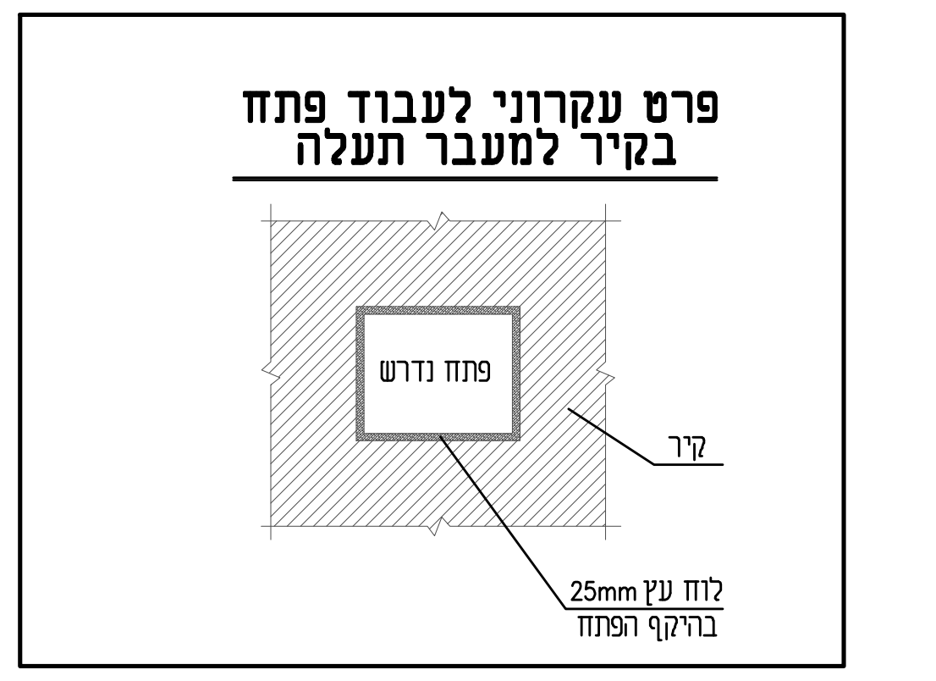

טבלת נתונים למזגנים (VRF) גן עליון

סימון	יעוד	כדוגמת	דגם	אינדקס	ספיקת אויר cfm	תפוקת קירור BTU/H	תפוקת חימום BTU/H	הספק חשמלי Kw	מתח הזנה V	משקל(KG)	הערות
AC-1A	כתת ילדים מספר 1	LG	ARNU24GSCL2	--	450	24,200	27,300	0.08	230/1/50	15	יחידה תקרתית מעגל מס' 2
AC-1B		LG	ARNU24GSCL2	--	450	24,200	27,300	0.08	230/1/50	15	יחידה תקרתית מעגל מס' 3
AC-2A	כתת תינוקות מספר 2	LG	ARNU24GSCL2	--	450	24,200	27,300	0.08	230/1/50	15	יחידה תקרתית מעגל מס' 2
AC-2B		LG	ARNU24GSCL2	--	450	24,200	27,300	0.08	230/1/50	15	יחידה תקרתית מעגל מס' 3
AC-3A	כתת פעוטות מספר 3	LG	ARNU24GSCL2	--	450	24,200	27,300	0.08	230/1/50	15	יחידה תקרתית מעגל מס' 3
AC-3B		LG	ARNU24GSCL2	--	450	24,200	27,300	0.08	230/1/50	15	יחידה תקרתית מעגל מס' 2
AC-5	חדר מנהלת מספר 5	LG	ARNU07GSBL2	--	250	7,500	8,500	0.02	230/1/50	12	יחידה עילית מעגל מס' 1
AC-6	מטבח מספר 6	LG	ARNU24GSCL2	--	450	24,200	27,300	0.08	230/1/50	15	יחידה עילית מעגל מס' 1
AC-7	ממ"מ מספר 7	LG	ARNU24GSCL2	--	450	24,200	27,300	0.08	230/1/50	15	יחידה תקרתית מעגל מס' 1
AC-8	מבואת כניסה מספר 8	LG	ARNU24GSCL2	--	450	24,200	27,300	0.08	230/1/50	15	יחידה עילית מעגל מס' 1
AC-9	פעילות אינדיוידואלי מספר 9	LG	ARNU07GSBL2	--	250	7,500	8,500	0.02	230/1/50	12	יחידה עילית מעגל מס' 1

טבלת נתונים למפוחי אוורור שרותים -גן עליון

סימון	יעוד	כדוגמת	דגם	הספק חשמלי Kw	ספיקת אויר cfm	מהירות RPM	מפל לחץ Pa	מתח הזנה V/F/Hz	משקל Kg	הערות
EF-1	שרותי כתת תינוקות מספר 1	רוזנברג	R-315	0.5	500	2450	120	230/1/50	10	
EF-2	שרותי כתת פעוטות מספר 2	רוזנברג	R-315	0.5	800	2450	150	230/1/50	10	
EF-4	מטבח - מספר 6 ומחסן	רוזנברג	R-150	0.3	250	2250	80	230/1/50	5	
EF-5	שרותי כתת ילדים מספר 3 ומחסן	רוזנברג	R-315	0.5	850	2450	150	230/1/50	10	
EF-6	מכבסה	רוזנברג	R-150	0.3	250	2250	80	230/1/50	5	

טבלת נתונים ליחידת סינון אויר ממ"מ

מספר	תאור	דגם	כמות	יצרן	הספק חשמלי	הערות
חדר פעילות משותפת מספר 7	שסתום הדף עם מסנן קדם	ESVF 1603	1	תעשיות ב.א.- זכרון יעקוב		באיוורור-1600 מק"ש, 430 פסקל בסינון-600 מק"ש, 75 פסקל
	מסנן אב"כ	HF 600 C	1	תעשיות ב.א.- זכרון יעקוב		600 מק"ש, 580 פסקל, משקל 176 קג'
	מפוח רב תכליתי. הזנת חשמל 400 V ממעגל חיוני-חרום.	LH 1600/600	1	תעשיות ב.א.- זכרון יעקוב	1x230 V 4.0A	באיוורור-1600 מק"ש, 860 פסקל בסינון-600 מק"ש, 1570 פסקל
	שסתום הדף לשחרור לחץ	A 803	2	תעשיות ב.א.- זכרון יעקוב		ø8"

מס'	תאריך	ת א ו ר	אישר
B	08.09.2014	שינוי מהדורה למכרז	א.מ.

ש י נ ו י י ם

○ לעיון R
● למכרז B
○ לביצוע C
○ AS-MADE A

ה ע ב ו ד ה

מעון יום חריש
מגרש 237

שם התכנית

תכנית מיזוג אויר ואוורור
גן עליון מפלס +4.00

	שם	תאריך
תכנן	משה כהן	20.07.14
שרטט	מלי	20.07.14
ביקר	משה כהן	20.07.14
אישר	אבי מנשה	20.07.14

תכנית מס' **011-14-40 / 020**

קנה מידה 1:50
קובץ 011-14-40 AC-Plan
A0

הקבלן המבצע אחראי לבדיקת כל המידות, הוא מתחייב לבקר את המידות והגבהים. על כל טעות או אי התאמה עליו להודיע למתכנן. אין לקבוע מידות ע"י מדידה בשרטוט. התכניות נישארות רכושו הפרטי של המתכנן. אין להשתמש בהן ללא אישור מראש.

א.מ.אינטרנשיונל
אבי מנשה מהנדסים יועצים בע"מ
בניין כרמלים, רח' היוזמה 3 טירת הכרמל 39032 טל': 04-8580880
email: mail@aminternational.co.il פקס: 04-8581818